G90Z-B-M16-65
Záves navárací M16, 90° otvárateľný, nastaviteľný 1D, pozink
Pant navařovací M16, 90° otevíratelný, nastavitelný 1D, pozink

SK

Záves 90° otvárateľný, navárací, so zvýšenou ochranou (ANTIVANDAL prevedenie). Záves je určený pre všetky malé a priemyselné krídlové brány. Nastaviteľný je 30mm na širku (X).

- 90° otvárateľný záves s naváracou maticou
- Závit M16
- Nastaviteľný záves: 30 mm na šírku (X)
- Univerzálny pre pravé/ľavé krídlo
- Zvýšená ochrana (ANTIVANDAL prevedenie). Pri zatvorenej bráne nie je možné manipulovať so závesnou skrutkou a s okom.
- Žiarovo pozinkovaný (navárateľné časti bez povrchovej úpravy)
- Nosnosť 150 kg / pár (75kg / kus)

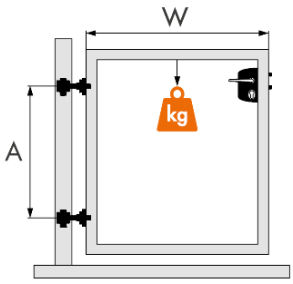

Povolená hmotnosť brány bola počítaná s bezpečnostným faktorom 3,5.
Povolená hmotnosť brány môže byť aplikovaná iba za podmienky, že vzdialenosť medzi závesmi (A) je väčšia ako ½ šírky brány (W).

$$\frac{W}{A} \leq 2$$

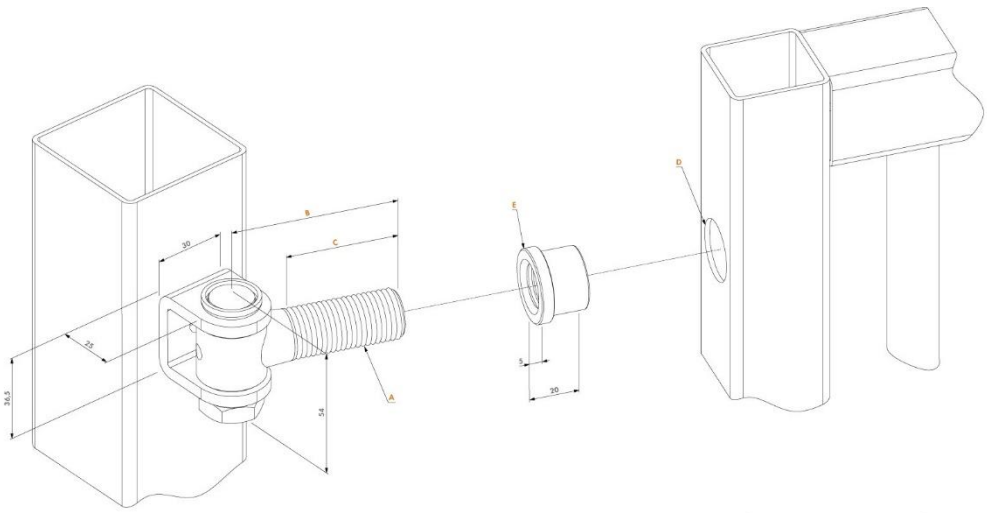

	A	B	C	D	E
150 kg	M16	65	47	Ø 21	Ø 25,5

Obsah balenia:
1 PÁR - LOCINOX® G90Z-B-M16-65

e-mail: kovian@kovian.sk
web: www.kovian.sk
address: Kovian s.r.o., Športová 749, 900 61 Gajary, Slovakia

G90Z-B-M16-65
Záves navárací M16, 90° otvárateľný, nastaviteľný 1D, pozink
Pant navařovací M16, 90° otevíratelný, nastavitelný 1D, pozink

CZK

Pant 90° otevíratelný, navařovací, se zvýšenou ochranou (ANTIVANDAL provedení). Pant je určen pro všechna malá a průmyslová křídlová vrata. Nastavitelný je 30mm na šířku (X).

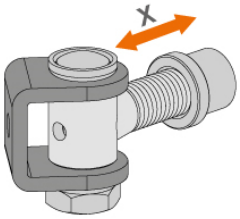

- 90° otevíratelný s navařovací maticí
- Závit M16
- Nastavitelný: 30 mm na šířku (X)
- Univerzální pro pravé/levé křídlo
- Zvýšená ochrana (ANTIVANDAL provedení). U zavřených vrat nelze manipulovat se závěsným šroubem a okem.
- Žárově pozinkovaný (navařovatelné části bez povrchové úpravy)
- Nosnost 150 kg/pár (75kg/kus)

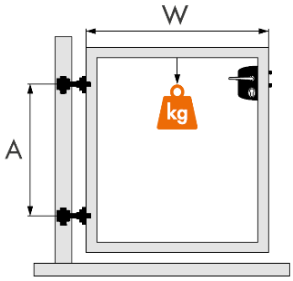

Povolená hmotnost vrat byla počítána s bezpečnostním faktorem 3,5.
Povolená hmotnost vrat může být aplikována pouze za podmínky, že vzdálenost mezi pánty (A) je větší než ½ šířky vrat (W).

$$\frac{W}{A} \leq 2$$

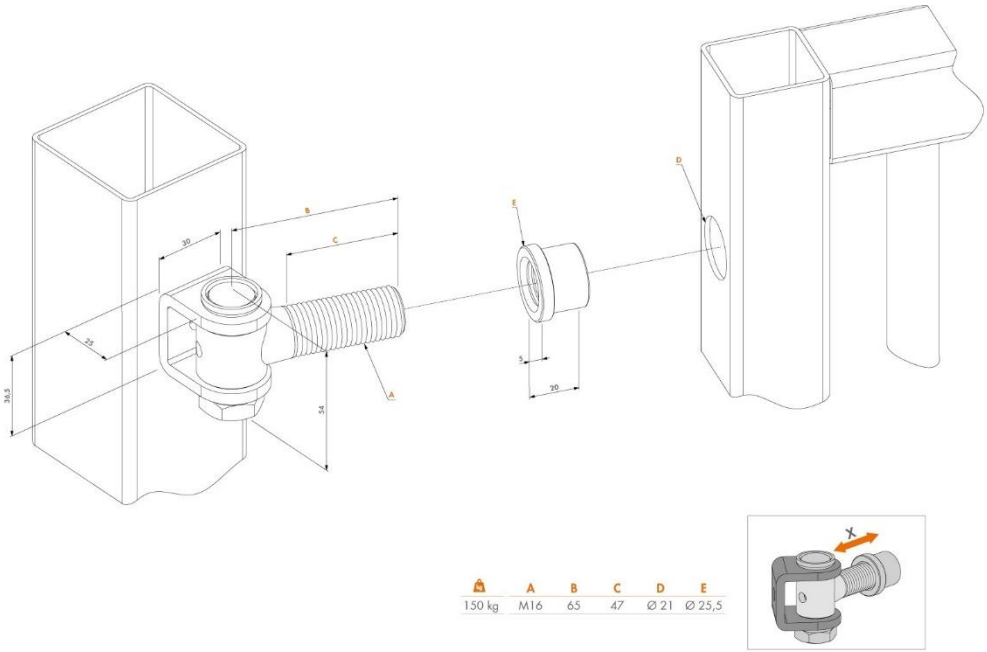

Obsah balení:
1 PÁR - LOCINOX® G90Z-B-M16-65

e-mail: kovian@kovian.sk
web: www.kovian.sk
address: Kovian s.r.o., Športová 749, 900 61 Gajary, Slovakia